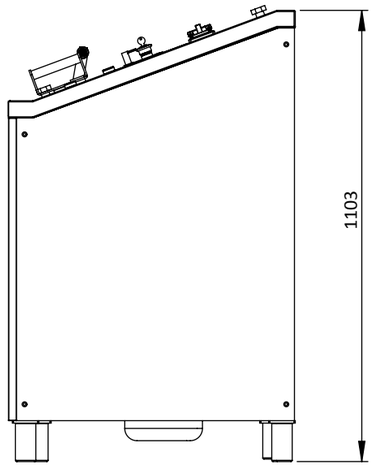
1103

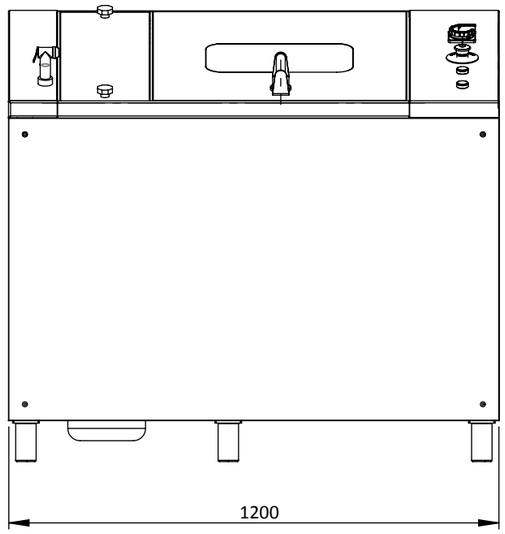
1200

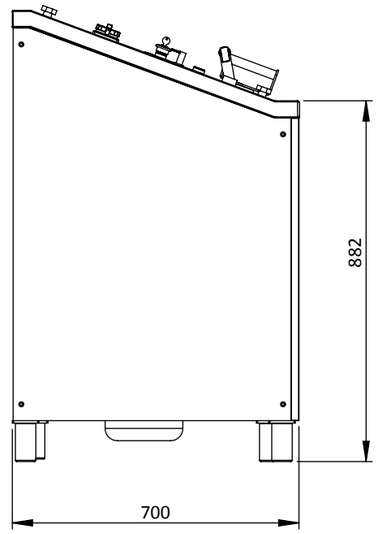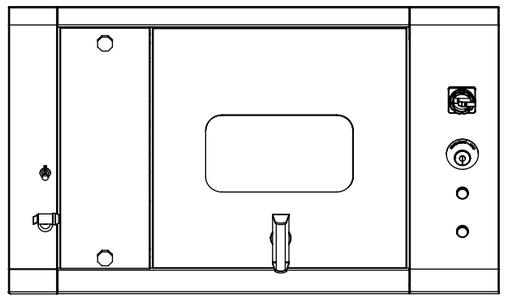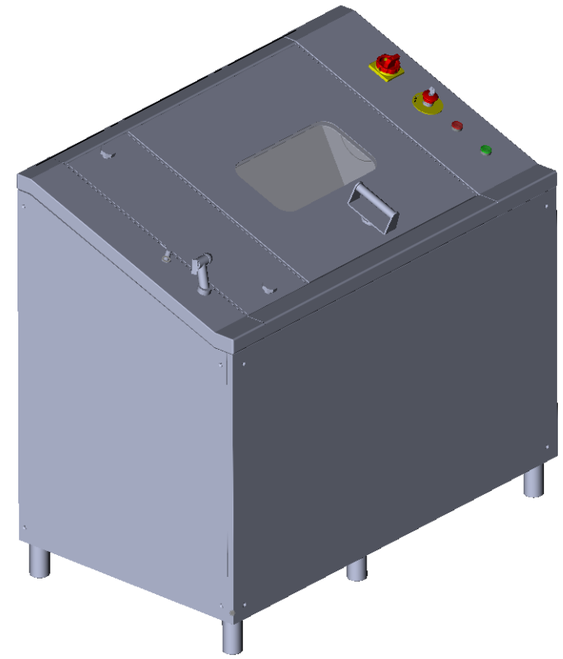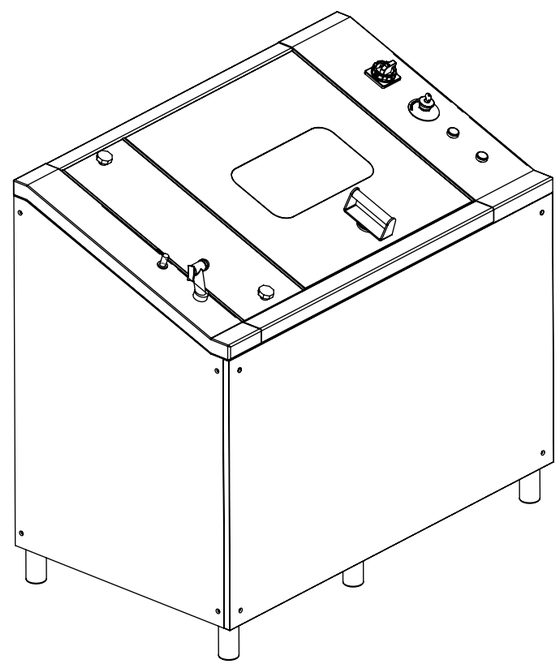
882
700